PRÁTICA TECHNIPAN

Proyecto: _____
Item nº: _____
Cantidad: _____
Fecha: _____

BP36 G2

Batidora Planetaria



CAPACIDAD

- BP36: 36 L.

INDICACIÓN DE USO

- Ideal para la fabricación de productos de confitería (Masas ligeras, pastosas y líquidas).

CARACTERÍSTICAS Y FUNCIONALIDADES

- Permite programar electrónicamente los tiempos de mezcla y los 10 niveles de velocidad;
- Equipada con rejilla de seguridad, tacho de acero inoxidable removible y tres tipos de batidores intercambiables: Globo, abanico y gancho;
- Soporte de la tacho con movimiento vertical y con 03 puntos de fijación (laterales y traseros);
- Estructura reforzada y conjunto mecánico de precisión, que transfieren al equipo bajo nivel de ruido y mantenimiento sencillos;
- Higienización: Diseño moderno y dentro de conceptos que facilitan la limpieza;
- Boquilla Alimentadora: Dispositivo para introducir ingredientes durante el funcionamiento;
- Elementos de seguridad: Rejilla basculante de protección y botón de emergencia, que cuando accionado interrumpe el funcionamiento del equipo;
- Componentes eléctricos y electrónicos certi fi cados, que permiten automatización, seguridad, practicidad y economía energética;
- Tiene base opcional;
- Comando auxiliar alternativo, que permite el accionamiento en el caso de pane en el sistema electrónico principal.

Prática Products, Inc - USA
675 Town Square Blvd/Suite 200
Garland TX 75040

Contact: Rocio Gonzalez
Tel: +1 214 299-7726
Email: contact@praticausa.com

Prática Produtos S.A. - Brasil
Rodovia BR 459, km 101
37.550-000, Pouso Alegre-MG

Tel: +55 35 3449 1235
Email: pratica@praticabr.com

PRÁTICA TECHNIPAN

Batidora Planetaria
BP36 G2

ESQUEMA DE INSTALACIÓN

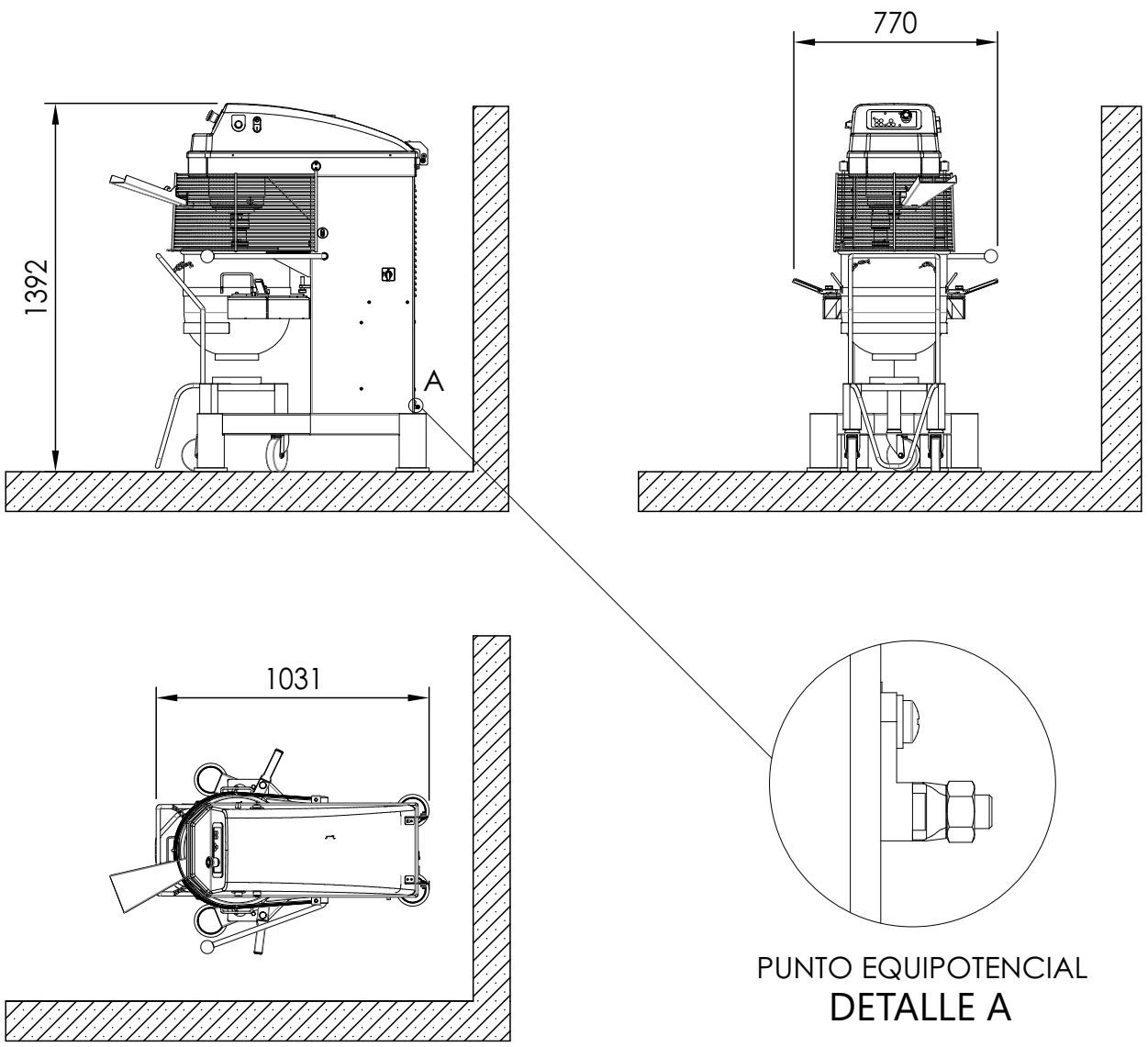

ESPECIFICACIONES ELÉCTRICAS

La puesta a tierra es obligatoria;
Asegúrese de que las características eléctricas de la red de predial están de acuerdo con las especificaciones técnicas del equipo;
Recomendamos el uso de un disyuntor exclusivo para el equipo situado a 1,5 metros de distancia;
Para instalación eléctrica, utilice cable de acuerdo con la norma local vigente; En caso de duda, busque un técnico cualificado.

Modelo	Tensión (V)	Fases	Corriente (A)	Frecuencia (Hz)	Potencia (kW)	Disyuntor (A)	Toma-corriente
BP36	220 380	3	9 5,5	60	2,2	16 10	3P+T 16A 4P+T 16A

INSTRUCCIONES DE USO

Lea el manual de instrucciones antes de conectar el equipo.
El equipo debe instalarse en un lugar nivelado y ventilado.

DIMENSIONES

Modelo	Capac.	Dimensiones del producto				Producto con embalaje			
		Alt. (mm)	Ancho (mm)	Prof. (mm)	Peso (kg)	Alt. (mm)	Ancho (mm)	Prof. (mm)	Peso (kg)
BP36	36 L	1392	770	1031	270	1570	920	1160	330

Distancia de Pared	Top	Trasero	Lado
	200 mm	200 mm	200 mm